Montage: Servo - Servohebel

Inbusschrauben lassen sich besser als Kreuzschlitzschrauben an engen Stellen mit ausreichendem Drehmoment montieren. Bei vielen drehmomentstarken Servos ist der Einsatz von Inbusschrauben möglich z.B. M3x8 JR

Zahnscheibe oder passende Unterlegscheibe verwenden

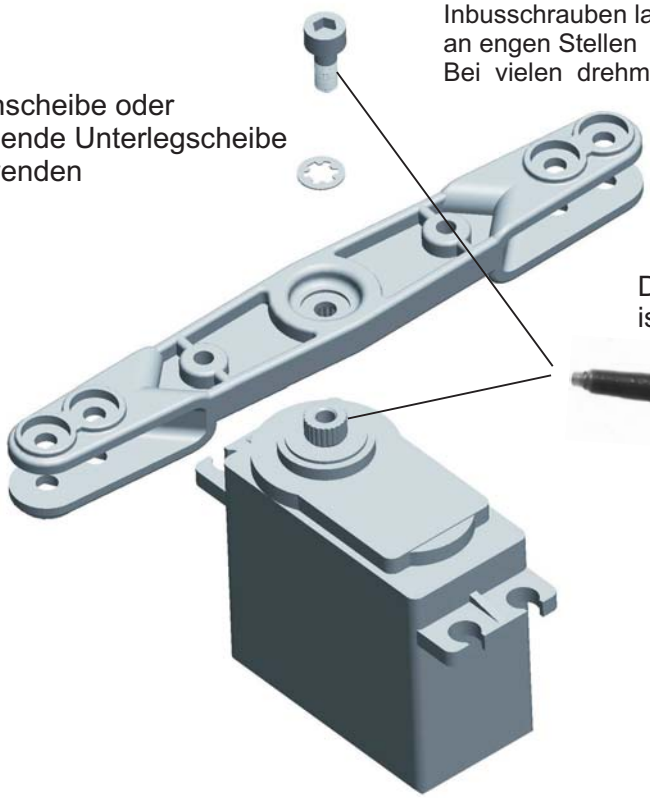

Der dosierte Einsatz von Schraubensicherungslack ist an dieser Verbindung selbstverständlich.

Alle Servohebel haben ein Symbol Hi, JR, Fu, Dy oder DE eingraviert. Die jeweiligen Hebel lassen sich unter leichtem Druck auf die passende Servoverzahnung aufschieben. ACHTUNG die Servohebel nicht mit ihrer Befestigungsschraube aufpressen!

Einbaubeispiele Jak 55 SP 3,30m

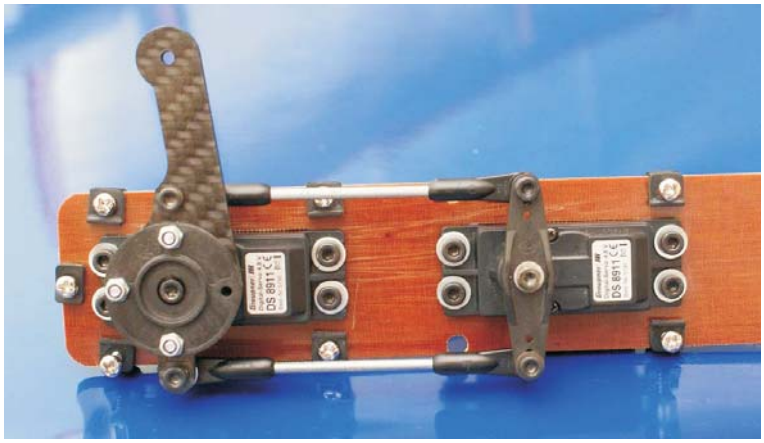

Qerruderanlenkung Jak 55
Spannweite 3,30 m

Eingebaut wurden
Servoadapterscheibe 992907 JR
Servohebel 992906 JR
Kugelgelenk 993011
Der Abtriebshebel ist selbst erstellt und mit der Adapterscheibe verschraubt.
Servos 2x9911 JR

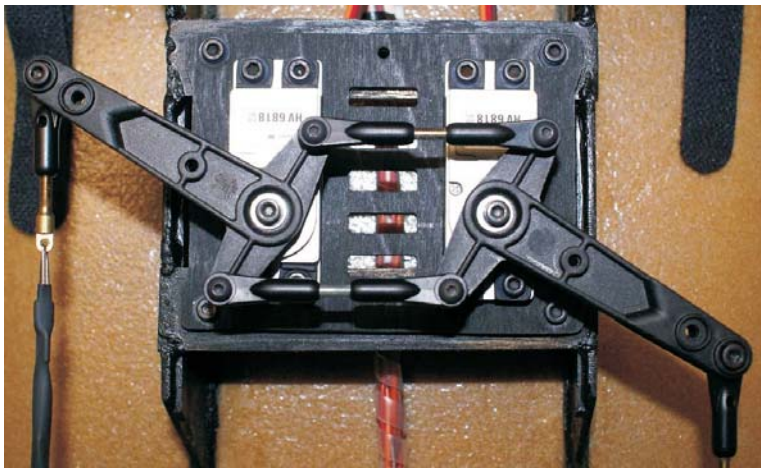

Seitenruderanlenkung Jak 55
Spannweite 3,30 m

Eingebaut ist das Hebelset
Seitenruder 100/120
Nr. 992808
Servos 2x HV 6818 JR

www.gabriel-stahlformenbau.de